Vedi scheda "Modalità di interro"

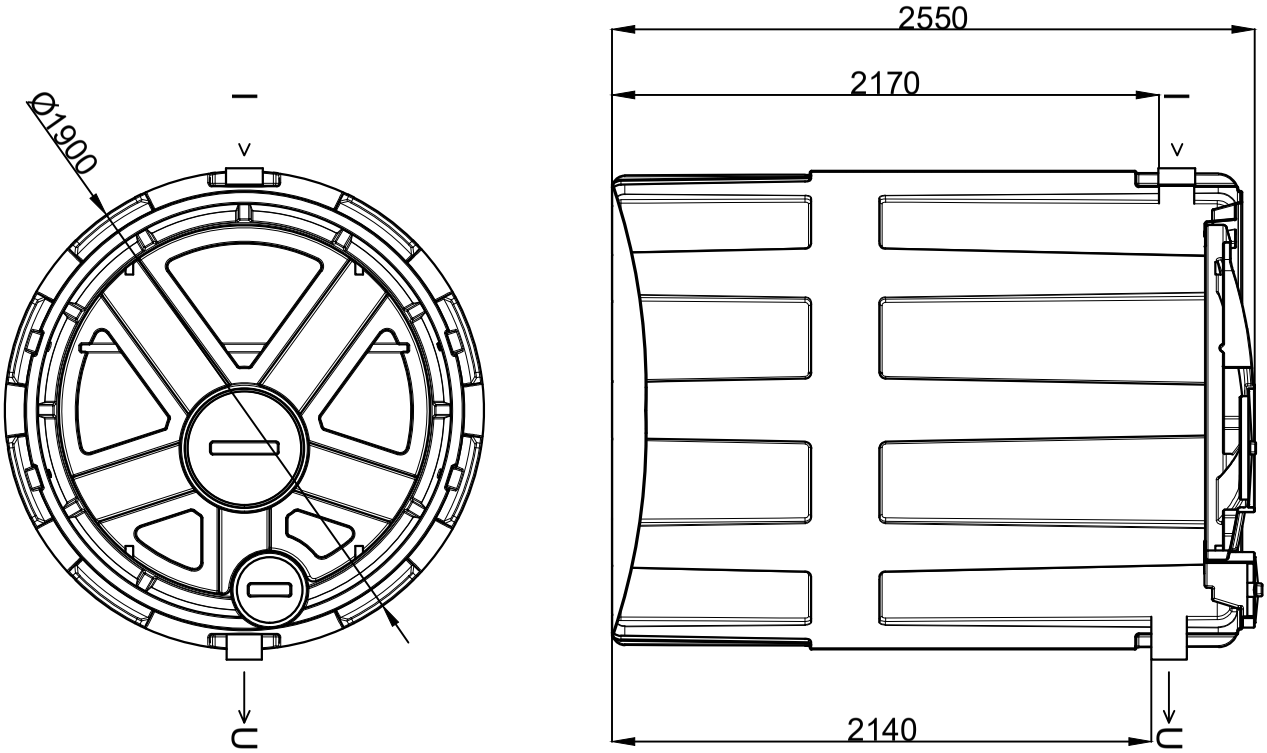


| N° Rev | Data | Note | Dis. | Control. | Approv. |
|---|---|---|---|---|---|
| A | 2023 | Schema di massima | U.T. | U.T. | U.T. |
| B | | | | | |
| C | | | | | |


REDI ISEA aliaxis
Ufficio tecnico
Tel. +39 051 6175395 - infotecnico.isea@aliaxis.com
www.redi.it - www.aliaxis.it


Categoria prodotto: Biologiche Imhoff

Scala: 1:30

Cod. prod.: IS173HT

Articolo: BIO TOP HT 6000

Data: 2023


Proprietà riservata. REDI si riserva il diritto di modificare il presente disegno senza preavviso.