C150-200

Sensori di conducibilità in grafite o in platino

C150-200

I sensori di conducibilità FLS C150-200 sono dotati di elettrodi in grafite o platino per elevate prestazioni. Il corpo, in resina epossidica, garantisce un'elevata resistenza e affidabilità. Questi sensori assicurano una misura accurata e ad alta risoluzione grazie al sensore di temperatura incluso (Pt100) combinato con la funzione ATC (compensazione automatica della temperatura) dell'indicatore/trasmettitore FLS. I sensori possono essere utilizzati per applicazioni di laboratorio e industriali. Gli elettrodi dei sensori sono efficacemente protetti, per cui è improbabile che la costante di cella sia modificata dalla presenza di solidi. Sono disponibili tre costanti di cella, a seconda dell'intervallo di esercizio richiesto. Per una installazione in linea economica si può utilizzare un semplice porta elettrodo riutilizzabile mentre l'accoppiamento con la prolunga da ½" o da ¾" permette l'installazione in immersione. Con un kit specifico queste sonde possono essere montate su adattatori a T e su staffe FLS.

SENSORI DI CONDUCIBILITÀ IN GRAFITE O IN PLATINO

APPLICAZIONI

- Concentrazioni di sostanze chimiche
- Industria alimentare
- Produzione di vapore
- Trattamenti dei metalli e industria estrattiva
- Industria tessile
- Cartiere
- Trattamento delle acque
- Osmosi inversa
- Rigenerazione di addolcitori
- Deionizzazione
- Distillazione
- Acquacoltura
- Agricoltura e fertilizzanti

CARATTERISTICHE PRINCIPALI

- Superfici di misura in grafite o in platino
- Utilizzabile per applicazioni in laboratorio, industriali e da campo, purché il liquido sia filtrato
- Installazione in linea e in immersione
- Sensore di temperatura incluso
- Costanti di cella disponibili: 0,1; 1; 10

DATI TECNICI	
Dati generali	**Intervallo di esercizio** – C150.01 TC, C200.01 TC: da 0,1 a 2000 :µS/cm (da 10 MΩ*cm a 500 Ω*cm) – C150.1 TC, C200.1 TC: da 1 a 20000 :µS/cm – C200.10 TC: da 10 a 200000 µS/cm
	Dispositivo di compensazione della temperatura (per modelli TC): Pt100
	Lunghezza cavo: 5 metri (16 piedi)
	Distanza max tra elettrodo e controllore (senza condizionamento del segnale): 20 metri (66 piedi)
	Connessione al processo: – Installazione in linea con: – Adattatore filettato ½" o ¾" – Adattatori di installazione FLS – Installazione in immersione
	Temperatura di esercizio: da 0°C a 70°C (da 32°F a 158°F)
	Max pressione di esercizio: 7 bar (100 psi)
	Materiali a contatto con i liquidi: – Corpo: resina epossidica – Superficie di misurazione: grafite (modello C150) o platino (modello C200)
Norme e approvazioni	Prodotto in conformità allo standard ISO 9001 Prodotto in conformità allo standard ISO 14001 CE EAC

INTERVALLI DI ESERCIZIO OTTIMALI

Costante di cella	0,1	1	10
intervallo di conducibilità	0,5÷200 µS/cm	0,005÷10 mS/cm	0,5÷200 mS/cm
intervallo di resistività	2000÷5 kΩ*cm	200÷0,1 kΩ*cm	2÷0,005 kΩ*cm

CODICI PRODOTTO

C150.XX

Sensore di conducibilità con corpo in resina epossidica con elettrodi in grafite con sonda di temperatura integrata (Pt100)

Codice	Descrizione	Applicazioni/campo di misura	Costante di cella	Collegamento	Installazione	Peso
C150.01TC	Pt100 inclusa	0.1 µS/cm to 2000 µS/cm (10MΩ to 500MΩ cm)	0,1	5 m (16,5 piedi)	EG50P EG75P MIFV20X05 MIMC20X05	200
C150.1TC	Pt100 inclusa	0.1 µS/cm to 2000 µS/cm	1,0	5 m (16,5 piedi)	EG50P EG75P MIFV20X05 MIMC20X05 MK150200	200

C200.XX

Sensore di conducibilità con corpo in resina epossidica con elettrodi in platino con sonda di temperatura integrata (Pt100)

Codice	Descrizione	Applicazioni/campo di misura	Costante di cella	Collegamento	Installazione	Peso
C200.01TC	Pt100 inclusa	0.1 µS/cm to 2000 µS/cm (10MΩ to 500MΩ cm)	0,1	5 m (16,5 piedi)	EG50P EG75P MIFV20X05 MIMC20X05	200
C200.1TC	Pt100 inclusa	0.1 µS/cm to 20000 µS/cm	1,0	5 m (16,5 piedi)	EG50P EG75P MIFV20X05 MIMC20X05	200
C200.10TC	Pt100 inclusa	0.1 µS/cm to 200000 µS/cm	10	5 m (16,5 piedi)	EG50P EG75P MIFV20X05 MIMC20X05	200

DISEGNI TECNICI

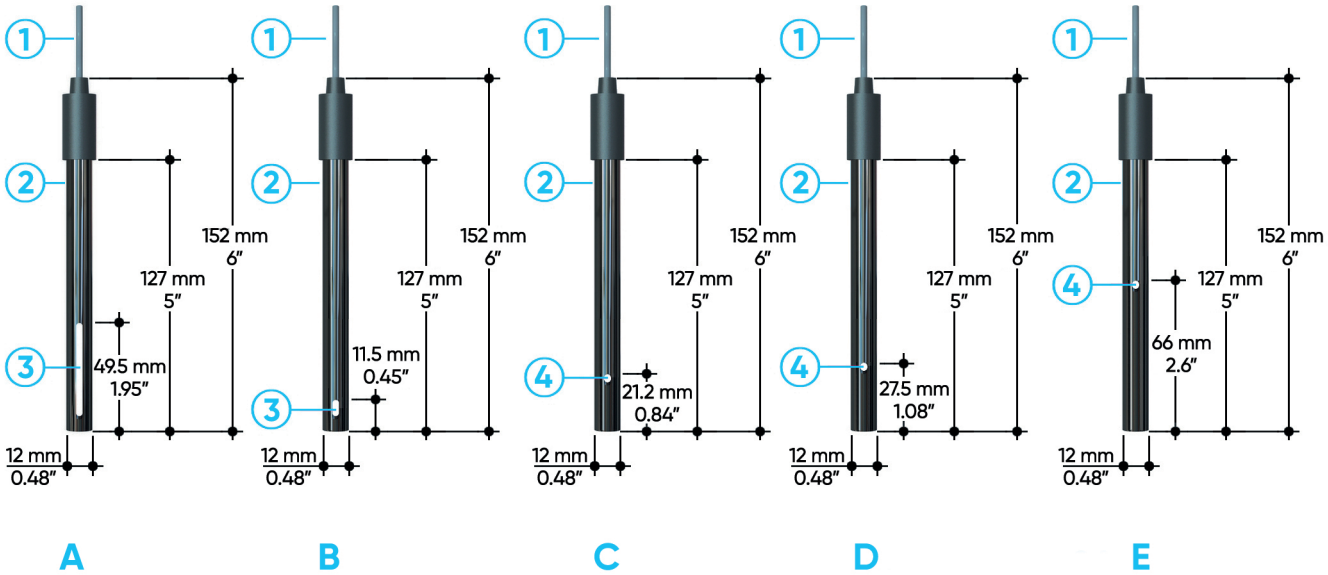

A C150.01 TC
B C150.1 TC
C C200.01 TC
D C200.1 TC
E C.200.10 TC

1 Cavo: 5 m (16,5 piedi)
2 Corpo in resina epossidica
3 Elettrodi in grafite
4 Elettrodi in platino