pH/ORP 200

Elettrodi in resina epossidica a bulbo

PH/ORP 200

Questa linea di elettrodi FLS è stata progettata per fornire una soluzione dal costo vantaggioso per monitoraggio in linea o in immersione con un ampio campo applicativo. Sono disponibili modelli a singola e doppia giunzione, nonché modelli con o senza connessione BNC sull'elettrodo. Inoltre per la funzione di compensazione automatica della temperatura (ATC) è disponibile un'opzione pH con sensore di temperatura integrato. Questi elettrodi con corpo in resina epossidica sono adatti a numerose applicazioni, grazie all'elevata resistenza chimica del materiale. Per una installazione in linea economica si può usare un semplice porta elettrodo riutilizzabile, mentre l'accoppiamento con la prolunga da ½" o da ¾" permette l'installazione in immersione. Un modello speciale è progettato per l'installazione su adattatori a T FLS e per staffe FLS con la sola aggiunta di una ghiera.

ELETTRODI IN RESINA EPOSSIDICA A BULBO

APPLICAZIONI

- Trattamento delle acque
- Impianti di neutralizzazione
- Monitoraggio della qualità dell'acqua
- Piscine e centri benessere
- Acquacoltura
- Agricoltura e fertilizzanti
- Controllo dei processi

CARATTERISTICHE PRINCIPALI

- Corpo in resina epossidica
- Tecnologia a singola o doppia giunzione
- Elevato volume di riferimento del gel
- Sistema di installazione rapido e semplice
- Collegamento BNC o con cavo
- Modello con sensore di temperatura combinato
- Modelli speciali a richiesta
- Adattatori economici

DATI TECNICI	
Dati generali	**Intervallo di esercizio:** – Elettrodi per pH: 0-14 pH (0-12,3 pH senza errore Na+) – Elettrodi per ORP: ±2000 mV
	Dispositivo di compensazione della temperatura (per modelli TC): Pt1000
	Intervallo dimensioni tubo: da DN15 a DN100 (da 0,5" a 4")
	Valore a 0 mV degli elettrodi nuovi: 7,00 pH ±0,2 pH
	Efficienza degli elettrodi nuovi: > 97% a 25°C (77°F)
	Tempo di risposta degli elettrodi nuovi: – pH: 2 s per 95% cambio segnale – ORP: dipende dall'applicazione
	Soluzione di riferimento: – Elettrolita: gel solidificato KCl 3,5 M per modelli a singola giunzione – KCl-KNO3 per modelli a doppia giunzione
	Connessione al processo: – Installazione in linea con: – Adattatore filettato ½", ¾" o PG13,5 – Adattatori di installazione FLS – Installazione in immersione
	Max pressione/temperatura di esercizio: – 7 bar (100 psi) a 25°C (77°F) – 1 bar (14,5 psi) a 65°C (149°F)
	Materiali a contatto con i liquidi: – Corpo: resina epossidica – Giunzione o-ring: silicone – Giunzione: Pellon® – Superficie di rilevamento: membrana di vetro (pH) o platino (ORP)
	O-ring: NBR (PH222 CD, PH223 CD, ORP222 CD, ORP223 CD)
Norme e approvazioni	Prodotto in conformità allo standard ISO 9001 Prodotto in conformità allo standard ISO 14001 CE-EAC

CODICI PRODOTTO

PH2XX

elettrodi combinati pH\riferimento a bulbo con corpo in resina epossidica

Codice	Materiale/tipo di giunzione	Applicazioni/campi di misura	Soluzione di riferimento	Cavo***	Collegamento	O-ring	Installazione	Peso
PH200C	Nylon/Singola giunzione	0-14 pH**	KCl 3,5 M	non richiesto	Cavo 5m (16,5 piedi)	-	EG50P EG75P MK150200 MIFV20X05 MIMC20X05	200
PH222CD	Nylon/Doppia giunzione	0-14 pH**	KCl 3,5 M / KNO3 sat.	CN 653 CN 653 TC1	Twist-lock (BNC)	silicone	EG50P EG75P MIFV20X05 MIMC20X05	90
PH223CD	Nylon/Doppia giunzione.	0-14 pH**	KCl 3,5 M / KNO3 sat.	CN 653	Twist-lock (BNC)	silicone	Con F3.SP2.4 più adattatori FLS	100
PH222CDTC	Nylon/Doppia giunzione	0-14 pH** con Pt100 inclusa	KCl 3,5 M / KNO3 sat.	non richiesto	5 m (16,5 piedi)	-	EG50P EG75P MK150200 MIFV20X05 MIMC20X05	220

**(0-12,3 pH senza errore Na^+)
*** (venduto separatamente)

ORP2XX

elettrodi combinati ORP in Platino riferimento a bulbo con corpo in resina epossidica

Codice	Materiale/tipo di giunzione	Applicazioni/ campi di misura	Soluzione di riferimento	Cavo**	Collegamento	O-ring	Installazione	Peso
ORP200C	Nylon/Singola giunzione	± 2000 mV	KCl 3,5 M	non richiesto	Cavo 5m (16,5 piedi)	-	EG50P EG75P MK150200 MIFV20X05 MIMC20X05	200
ORP222CD	Nylon/Doppia giunzione	± 2000 mV	KCl 3,5 M / KNO3 sat.	CN 653	Twist-lock (BNC)	silicone	EG50P EG75P MIFV20X05 MIMC20X05	90
ORP223CD	Nylon/Doppia giunzione	± 2000 mV	KCl 3,5 M / KNO3 sat.	CN 653	Twist-lock (BNC)	silicone	Con adattatore F3.SP2.4 più adattatori FLS	100

** (venduto separatamente)

DISEGNI TECNICI

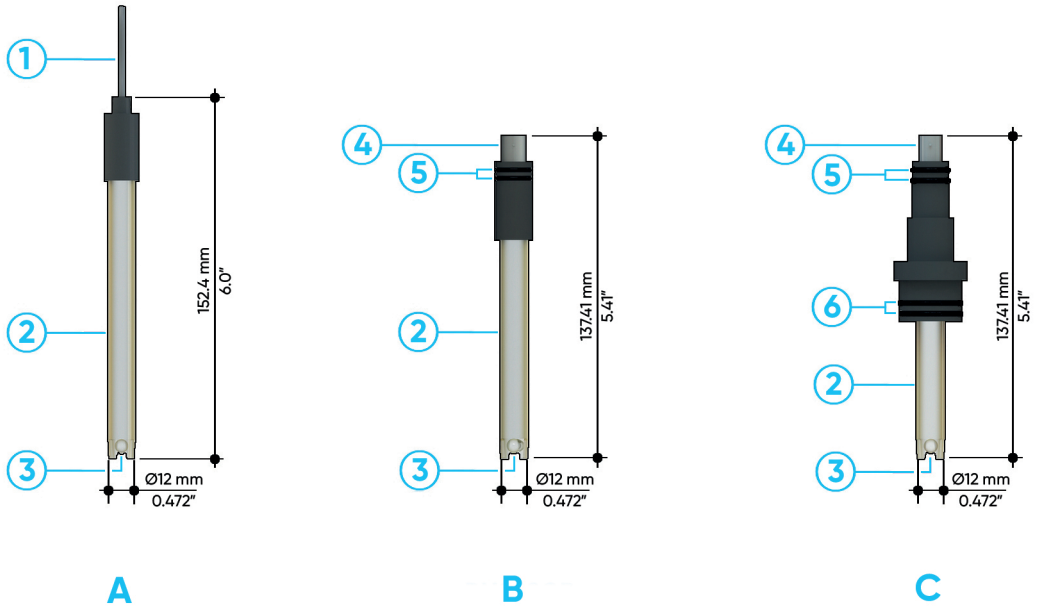

A	PH200C PH222CDTC ORP200C	**1**	Cavo: 5 m (16,5 piedi)	**4**	Connettore BNC
B	PH222CD ORP222CD	**2**	Corpo in resina epossidica	**5**	O-ring Buna-N
C	PH223CD ORP223CD	**3**	Bulbo in vetro per pH	**6**	O-ring FKM